Geschirrspüler EURO - LV 460 Nvi 41108

Schaftenholzweg 8
2557 Studen BE
Tel. 032 374 26 26
info@fors.ch
www.fors.ch

A–G C EURO 13

5 FORS GARANTIE

Fr. 2'190.–
Inkl. MwSt. / ohne vRB Fr. 10.81

Beschreibung

Anwendung	Haushalt
Stand/Einbau	Einbaugerät
Steuerung	elektronische Touch Tasten
Display	digital
Automatische Programme	Ja
Anzahl Programme	8
Sonderprogramme	Automatik; Kurz; Glas; Intensiv; Vorspülen; Hygiene; Eco; Trocknen+
Programmende-Signal	Ja; Optisch/Akustisch
Anzahl Gedecke	13
Induktionsmotor	Ja
Einbauart	Unterbau
Anpassung Gewicht der Türverkleidung	Ja
Türtyp	Vollintegriert
Wasseranschluss	Kaltwasser; Warmwasser
Wasserhärte Einstellung	Ja
Trocknungssystem	Türöffnungsautomatik

Technische Daten

Breitennorm		60 cm
Energieeffizienz-klasse		C
Norm Energiever-brauch		kWh: 0,71, Liter: 8
Jahresverbrauch Energie		201 kWh
Jahresverbrauch Wasser		2'744 l
Wasserverbrauch pro Zyklus		10,00 l
Verbrauch gesamt pro 100 Zyklen		73 kWh
Verbrauch waschen pro 100 Zyklen		73 kWh
Programmdauer Eco		5:55
Geräuschwert		42 dB(A) re 1 pW
Geräuschemissions-klasse		B
Anschluss		230 V
Frequenz		50 Hz
Strom		10 A
Anschlusskabel		Ja; 1,50 m
Gewicht	kg	Netto: 44, Brutto: 48

FORS ASKO falmec De Dietrich Brandt BREMA Ice Makers indelB Mia

Geschirrspüler EURO - LV 460 Nvi 41108

Schaftenholzweg 8
2557 Studen BE
Tel. 032 374 26 26
info@fors.ch
FORS
www.fors.ch
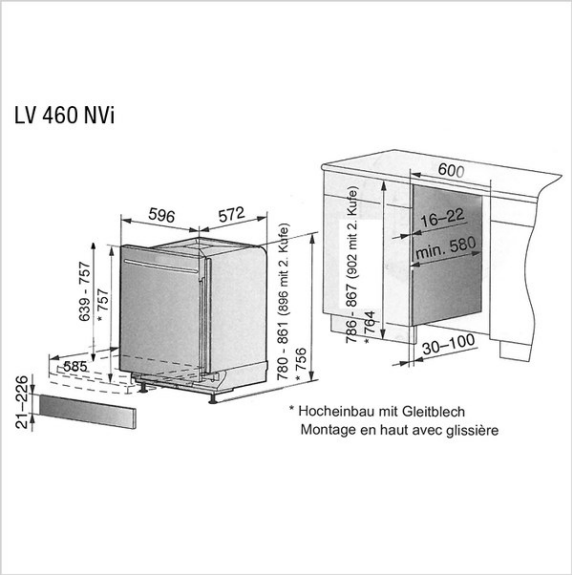
Verstellbare Füsse		Ja
Gerät	mm	Höhe: 780 – 861, Breite: 596, Tiefe: 572
Nischenhöhe		EURO 780 - 860 mm
Nische	mm	Höhe: 786, Breite: 600, Tiefe: 580, Höhe (max.): 867
EAN		7630029436578